S.E.O.P.yT.	PLANO: H-2993	Lámina	Lam / Tot

DIRECCION NACIONAL DE VIALIDAD

ALCANTARILLA DE CAÑOS

Jefe de Estudios: Jefe de Estudios	Trazado: Trazado	Estud. Def.: Est. Def.
Proyectó: Proyecto	Dibujó: Dibujó	Tela: Tela
Lugar y Fecha: Lugar, Fecha		

Vº. Bº.	Sección	División	Departamento	Director General Ingeniería Vial

Es copia fiel del original
ESCALA 1:25

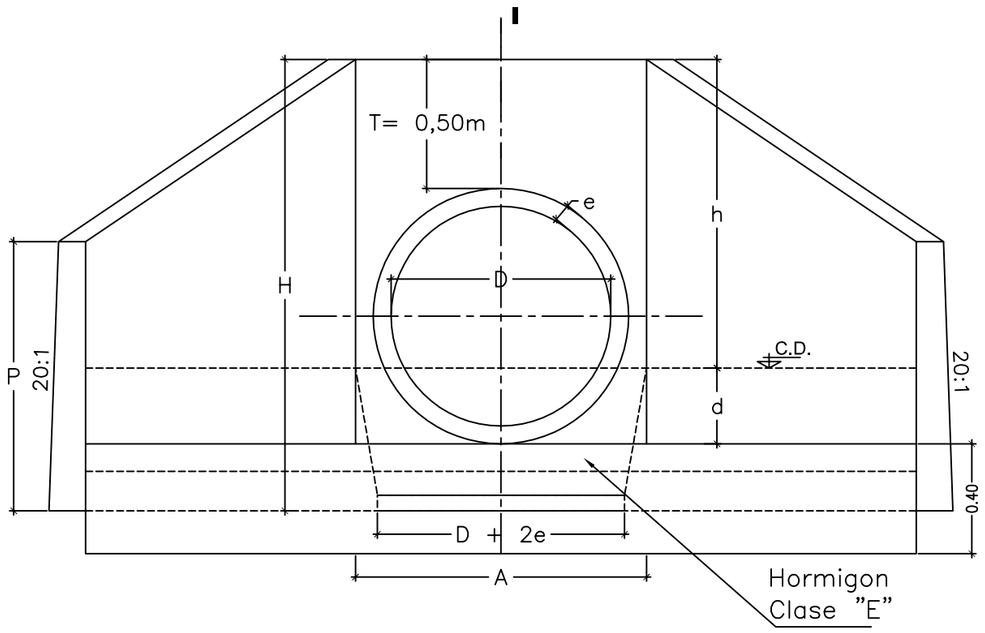

SEMI - PLANTA

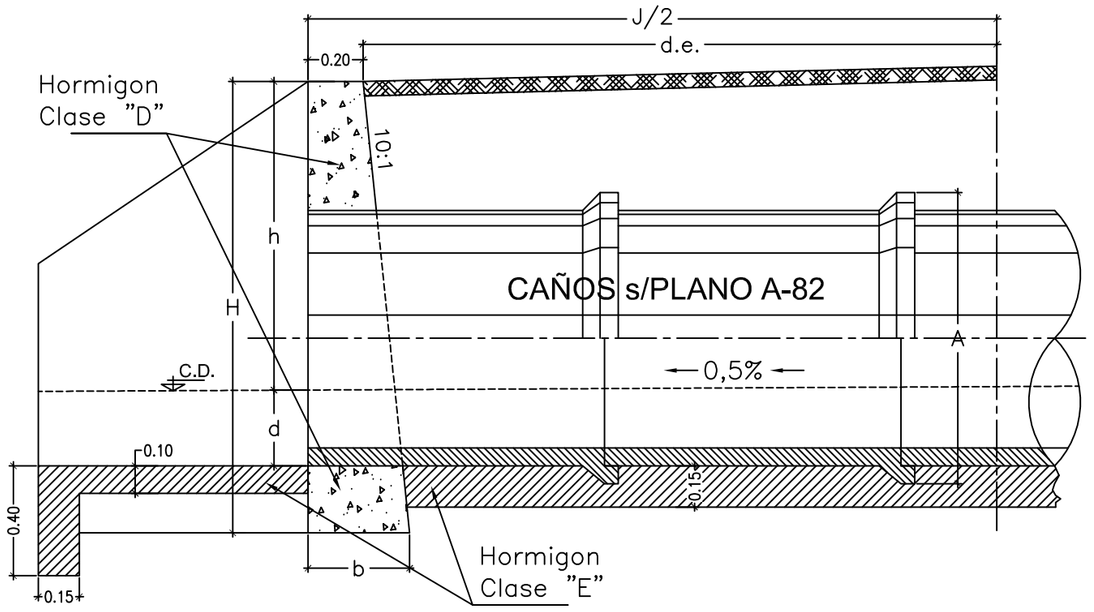

CONTRAFUERTE PARA LUCES MULTIPLES

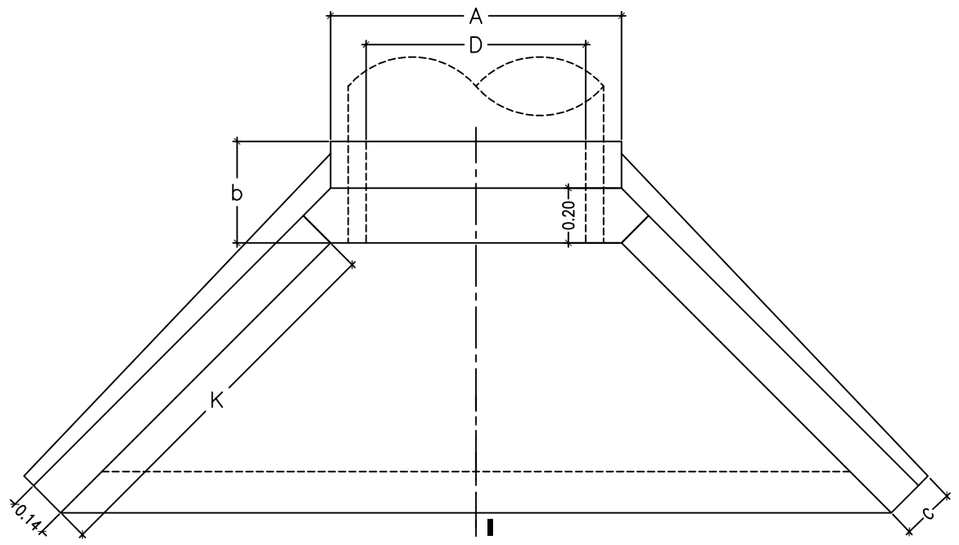

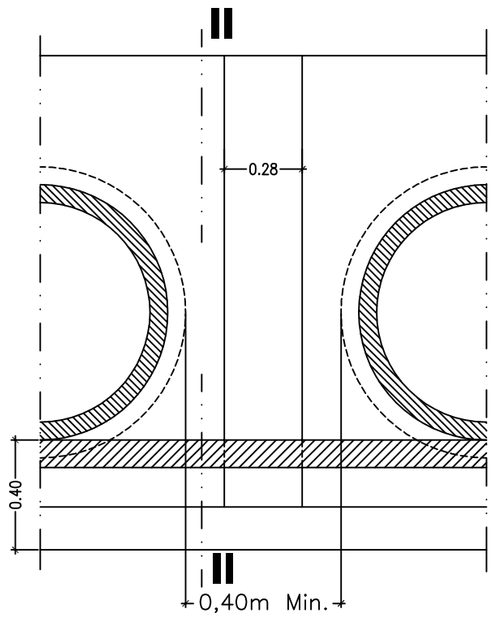

Semi Corte I-I

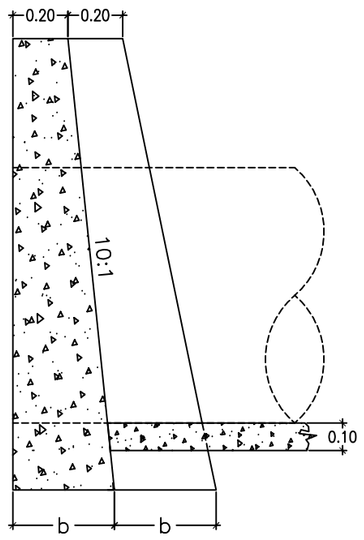

Corte II-II

COLOCACION PARA CAÑOS SIN ASIENTO DE HORMIGON

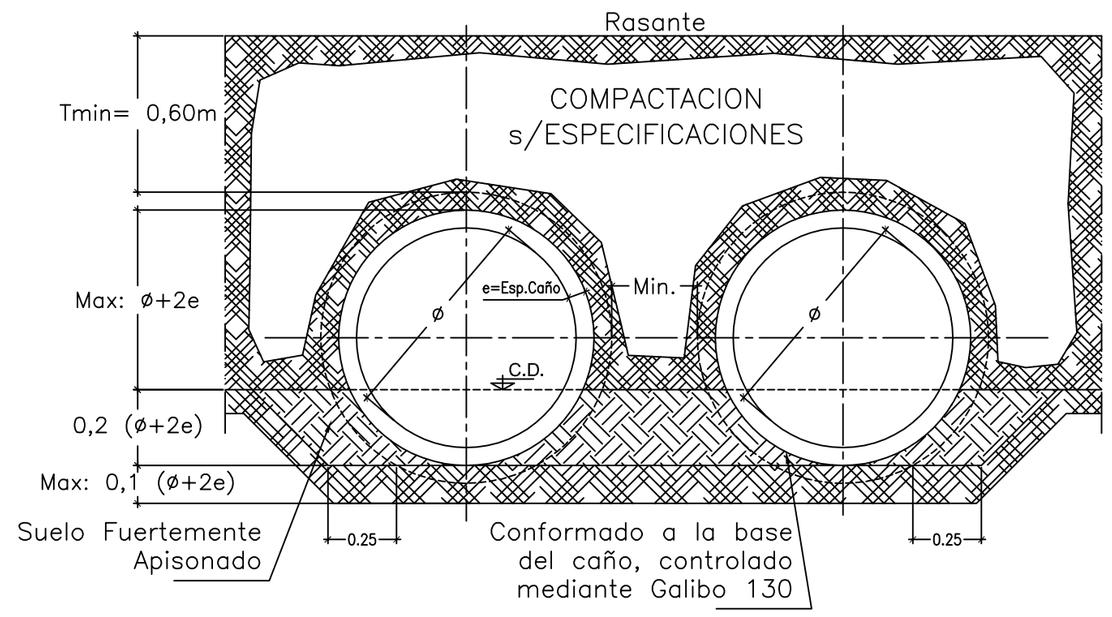

DATOS A FIJAR:
D - m
(Con ó Sin base de asiento.) **J** - m (Números Enteros)

NOTA:
Los caños podrán ser asentados en Hormigón Clase "E" según detalle conformado a la base del caño.

OTRA:
Las Juntas serán tomadas con mortero asfáltico 1:3.

D (m)	b (m)	K (m)	p (m)	A (m)	H (m)	C (m)	h (m)	d (m)
0.60	0.35	1.24	0.90	0.81	1.49	0.185	1.09	0.21
0.80	0.37	1.39	0.98	1.06	1.644	0.189	1.244	0.276
1.00	0.39	1.58	1.06	1.32	1.805	0.193	1.405	0.345

9 - DETALLES CABEZALES